ISTRUZIONI PER L'USO

Cinghie di attacco a doppio anello

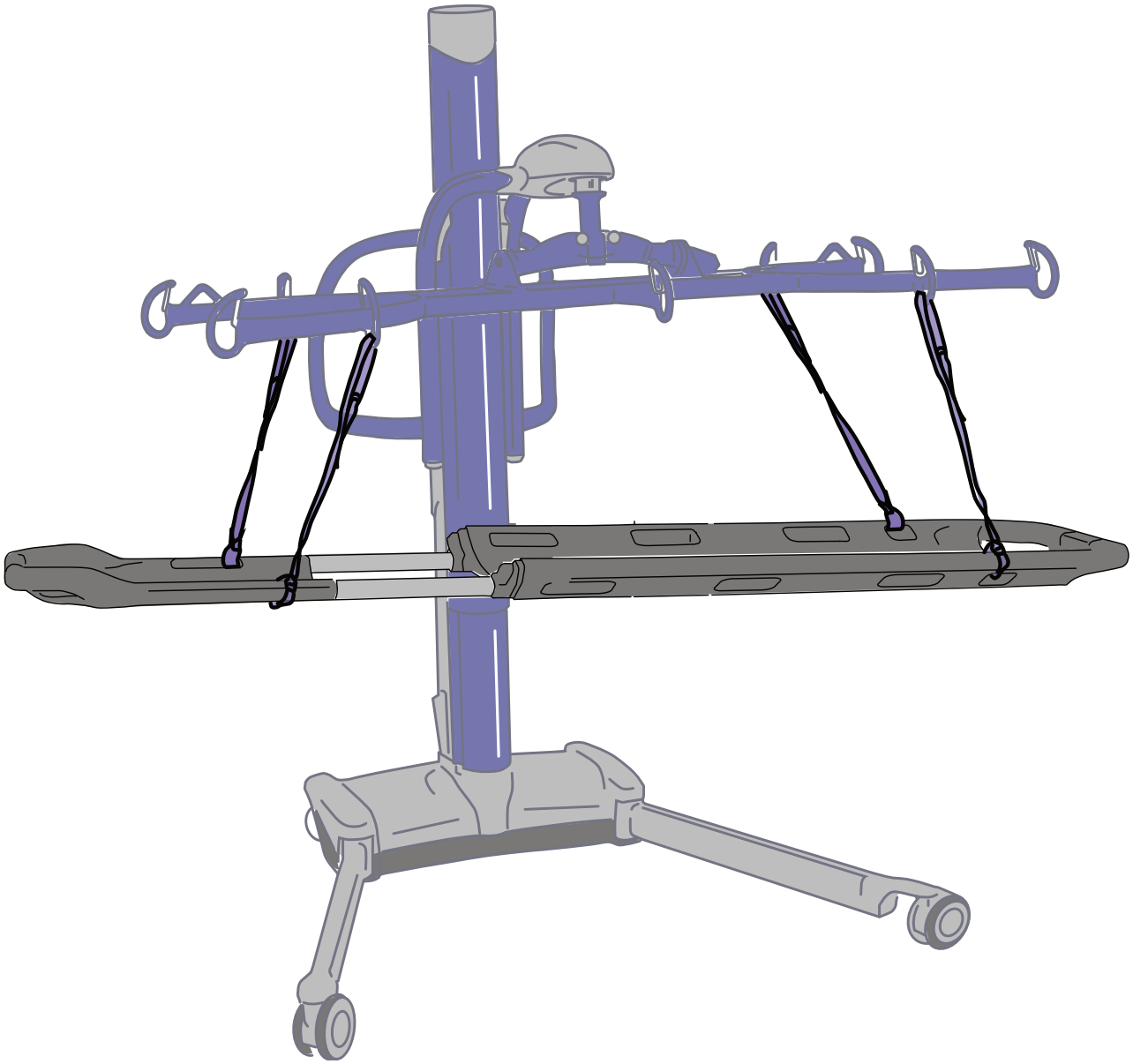

001-05415-IT rev 4 • 12/2020

arjo
with people in mind

Politica di progettazione e copyright

® e ™ sono marchi di proprietà del gruppo di società Arjo.
© Arjo 2020.

La politica dell'azienda è volta al miglioramento costante, per tale ragione questa si riserva il diritto di modificare i prodotti senza preavviso. È vietato riprodurre integralmente o parzialmente il contenuto della presente pubblicazione senza espresso consenso di Arjo.

Indice

Informazioni generali **2**
Premessa 2
Uso previsto 2
Durata operativa 2
Definizioni usate in questo manuale 2
Simboli usati 3

Istruzioni di sicurezza **4**
Carico di Lavoro Sicuro (SWL) 4
Norme di sicurezza 4
Denominazione dei componenti 5
Compatibilità delle ***CINGHIE DI ATTACCO A DOPPIO ANELLO*** ***5***

Utilizzo delle *CINGHIE DI ATTACCO A DOPPIO ANELLO* ***6***
Uso della ***barella Ferno Scoop EXL Stretcher con Maxi Move*** ***6***
Sollevamento da un letto o da una barella ospedaliera *6*

Assistenza e manutenzione **8**
Pulizia consigliata 8
Pulizia delle cinghie *8*
Condizioni di conservazione *8*
Controllo della cinghia *8*

Specifiche **9**
Dimensioni 9
Specifiche tecniche 9
Etichette 10

001-05415-IT rev. 4

Informazioni generali

Premessa

Arjo è al servizio dei propri Clienti per offrire prodotti di ottima qualità e al contempo la formazione del personale per un utilizzo ottimale dei prodotti acquistati.

Nel presente manuale si fa riferimento alla persona da sollevare con il termine “paziente” e alla persona preposta all’azionamento del sollevatore pazienti con il termine “assistente”.

Alcune delle informazioni contenute nel presente manuale potrebbero non essere aggiornate a causa di miglioramenti apportati al prodotto in un momento successivo. Se avete qualche domanda riguardante queste istruzioni oppure il Vostro prodotto, siete pregati di contattare Arjo.

Al fine di evitare il rischio di infortuni causati dall’impiego di componenti non idonei, Arjo raccomanda di utilizzare su tutti i suoi prodotti e altri dispositivi solo componenti originali espressamente progettati e forniti da Arjo.

Le Condizioni di Vendita ARJO puntualizzano tale raccomandazione e declinano qualsiasi responsabilità per danni derivanti da tali circostanze.

Uso previsto

Le CINGHIE DI ATTACCO A DOPPIO ANELLO sono destinate all’uso con la serie *Ferno Scoop EXL Stretcher* in combinazione con il sollevatore pazienti a pavimento Maxi Move® di Arjo dotato di un telaio per barella compatibile e solo per il trasferimento.

La barella *Ferno Scoop EXL Stretcher* deve essere azionata esclusivamente da un assistente addestrato (conformemente al Manuale d’uso del prodotto) per trasferire i pazienti che necessitano un sollevamento in posizione supina. I pazienti non devono azionare alcun comando o funzione di questo prodotto.

Le *CHINGHIE DI ATTACCO A DOPPIO ANELLO* fanno parte di una serie di prodotti di qualità progettati per gli ospedali, le case di cura, l’assistenza a lungo termine e domiciliare, comprese le case private.

Durata operativa

Le *CINGHIE DI ATTACCO A DOPPIO ANELLO* sono state prodotte e testate per una vita utile di due (2) anni a cominciare dalla data di produzione e sono soggette a manutenzione come specificato nella sezione Assistenza e manutenzione del presente manuale. Fare riferimento alla data di produzione sulle etichette delle cinghie.

AVVERTENZA: Arjo non può garantire la completa sicurezza di un accessorio nel caso la vita utile prevista sia stata superata.

La vita utile del presente prodotto è il periodo di funzionamento in condizioni di sicurezza prima che sia necessaria una revisione completa. L’invecchiamento, il peso del paziente e la frequenza di manutenzione sono fattori che hanno un impatto sulla vita utile delle *CINGHIE DI ATTACCO A DOPPIO ANELLO*.

Definizioni usate in questo manuale

AVVERTENZA:

Significato: la mancata osservanza di queste istruzioni può causare infortuni all’utilizzatore e a terzi.

ATTENZIONE:

Significato: l’inosservanza di queste istruzioni può causare danni al prodotto.

NOTA:

Significato: si tratta di informazioni importanti sull’utilizzo corretto del prodotto.

Significato: nome e indirizzo del produttore.

001-05415-IT rev. 4

Simboli usati

Simboli generali

Simboli	Significato dei simboli
	Nome e indirizzo del produttore.
	Data di fabbricazione.
REF	Numero di catalogo del produttore.
CE	Marcatura CE attestante la conformità alla legislazione armonizzata della Comunità europea.
	Prima dell'utilizzo, leggere le Istruzioni per l'uso.
SWL	Il Carico di Lavoro Sicuro (SWL) indica il carico massimo che il dispositivo può sostenere per un utilizzo in sicurezza.
	Procedura corretta.
	Procedura errata.
	Etichetta universale a doppio anello.

Simboli relativi alla manutenzione delle cinghie

Simboli	Significato dei simboli
80°C	Temperatura di lavaggio 80 °C (176 °F) ciclo permanente.
	Non candeggiare.
	Non pulire a secco.
	Non stirare.
	Non asciugare in asciugatrice.

001-05415-IT rev. 4

AVVERTENZA: le *CINGHIE DI ATTACCO A DOPPIO ANELLO* devono essere utilizzate conformemente alle presenti istruzioni e al Manuale d'uso fornito con la barella *Ferno Scoop EXL Stretcher*, il sollevapazienti e il telaio per barella.

Le *CINGHIE DI ATTACCO A DOPPIO ANELLO* sono destinate all'uso con l'accessorio Ferno Scoop EXL Stretcher in combinazione con il sollevapazienti a pavimento *Maxi Move* di Arjo dotato di un telaio per barella compatibile e solo per il trasferimento.

La mancata osservanza di queste istruzioni può provocare la caduta del paziente e causare infortuni.

Prima dell'utilizzo delle *CHINGHIE DI ATTACCO A DOPPIO ANELLO,* familiarizzare con le varie parti e gli accessori compatibili come illustrato nella Fig. 1 e nella Fig. 2, dopodiché leggere integralmente il presente manuale.

Prima del primo utilizzo, attaccare le etichette fornite con questo prodotto ai quattro punti di attacco. Vedere Fig. 1.

Le informazioni contenute nel presente manuale sono di fondamentale importanza per il corretto utilizzo e la manutenzione del prodotto e contribuiscono a proteggere il prodotto e a garantire un funzionamento che risponda alle aspettative.

Le informazioni ivi riportate sono importanti per la vostra sicurezza e devono essere lette e comprese appieno per evitare possibili infortuni.

Se il presente manuale contiene punti non chiari, contattare Arjo o il suo rivenditore (il numero di telefono è riportato nell'ultima pagina del presente manuale).

Carico di Lavoro Sicuro (SWL)

Le *CINGHIE DI ATTACCO A DOPPIO ANELLO* presentano una capacità di sollevamento di 227 kg (500 lb).

AVVERTENZA: le *CINGHIE DI ATTACCO A DOPPIO ANELLO* sono destinate all'uso per pazienti con un peso limitato al Carico di Lavoro Sicuro (SWL) specificato. Non tentare di sollevare pesi superiori a quelli limite riportati:

- sollevapazienti;
- *barella Ferno Scoop EXL Stretcher* (160 kg [350 lb]);
- accessori.

La mancata osservanza di queste istruzioni può provocare la caduta del paziente e causare infortuni.

Norme di sicurezza

Assicurarsi sempre che:

- Per evitare infortuni, sia prestata attenzione durante le operazioni di sollevamento manuale dei componenti alternativi / opzionali (ad es. telai per barelle, barre di sollevamento, ecc.). Non tentare di sollevare manualmente il sollevapazienti.
- la necessità di un secondo assistente per sostenere il paziente venga valutata da caso a caso.
- Il paziente deve essere valutato da un professionista qualificato prima di procedere a un tentativo di spostamento.
- Tutto sia pronto prima di effettuare il trasferimento di un paziente.
- Prima di effettuare il trasferimento, il personale qualificato abbia valutato se un paziente collegato a elettrodi, catteteri o altri dispositivi medici sia in grado di essere trasferito.
- Siano evitati colpi violenti durante il trasferimento.

AVVERTENZA: ispezionare sempre le *CINGHIE DI ATTACCO A DOPPIO ANELLO* prima di ogni utilizzo per verificare l'assenza delle irregolarità indicate nella sezione Assistenza e manutenzione a pagina 8.

La mancata osservanza di queste istruzioni può provocare la caduta del paziente e causare infortuni.

- Le cinghie siano fissate correttamente.
- Vengano seguite le procedure di trasferimento descritte nel presente manuale.
- Le cinghie siano pulite e siano state sottoposte a manutenzione conformemente alla sezione Assistenza e manutenzione del presente manuale.

001-05415-IT rev. 4

Denominazione dei componenti

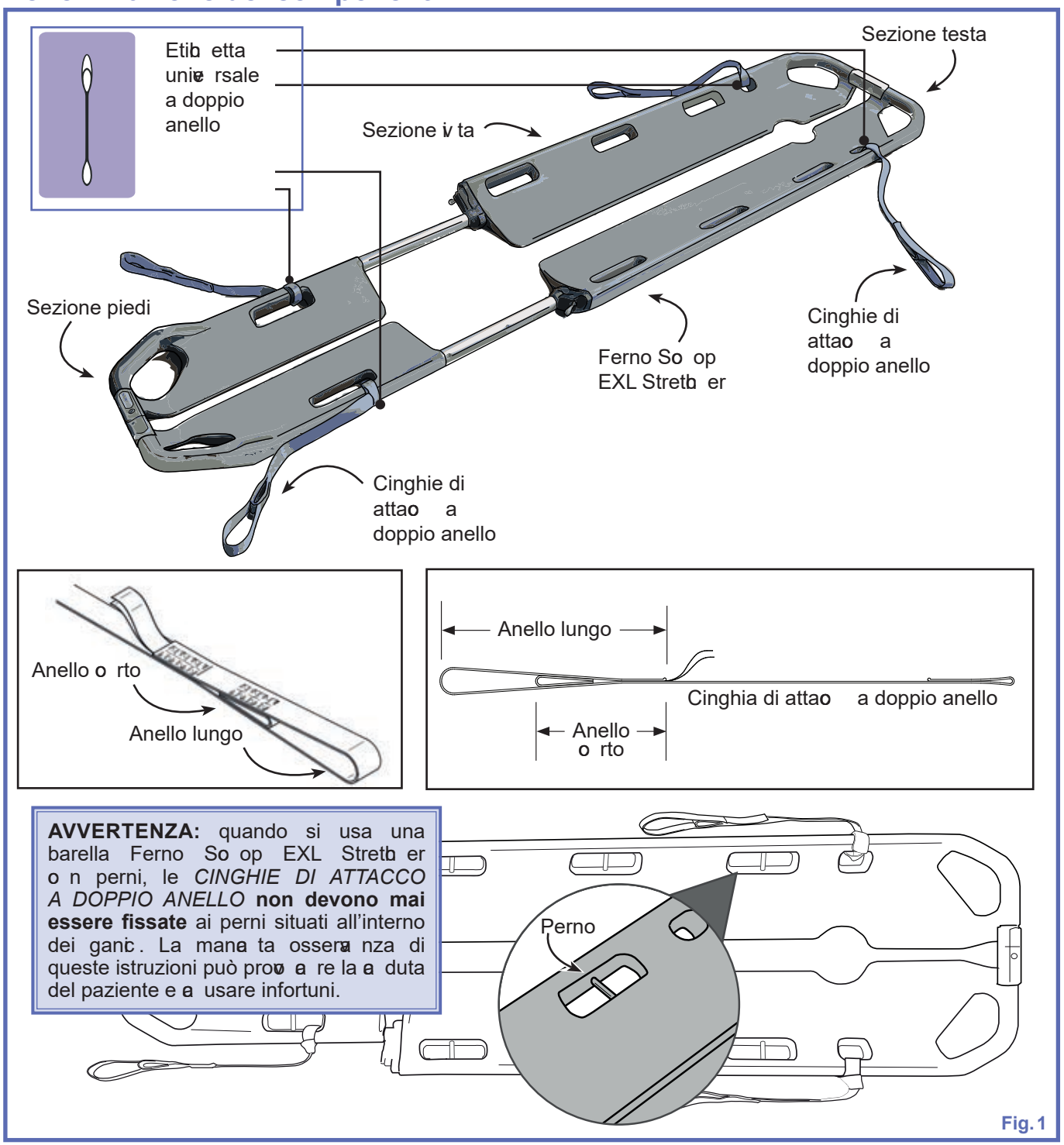

AVVERTENZA: quando si usa una barella Ferno Sollevatore EXL Stretcher con perni, le *CINGHIE DI ATTACCO A DOPPIO ANELLO* **non devono mai essere fissate** ai perni situati all'interno dei ganci. La mancata osservanza di queste istruzioni può provocare la caduta del paziente e causare infortuni.

Fig. 1

Compatibilità delle *CINGHIE DI ATTACCO A DOPPIO ANELLO*

Le *CINGHIE DI ATTACCO A DOPPIO ANELLO* possono essere usate solo con gli accessori indicati nella Fig. 2 in basso.

Telaio per barella pieghevole n. 700-19302 e telaio per barella n. (KPA3060-XX, KMA82339-XX)

AVVERTENZA:

Non deve essere usato con un sollevapazienti a pavimento *Maxi Move* provvisto di un braccio esteso (KMC**E). Il sollevapazienti sarebbe instabile e ciò potrebbe provocare la caduta del paziente e causare infortuni.

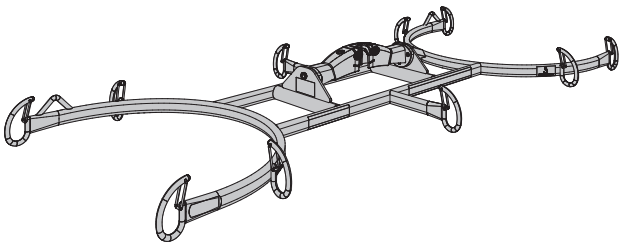

Utilizzare solo con un sollevapazienti a pavimento *Maxi Move*, esclusivamente per il trasferimento

Fig. 2

001-05415-IT rev. 4

Uso della *barella Ferno Scoop EXL Stretcher con Maxi Move*

Sollevamento da un letto o da una barella ospedaliera

La seguente procedura deve essere effettuata solo con le *CINGHIE DI ATTACCO A DOPPIO ANELLO*.

AVVERTENZA: ispezionare le cinghie prima di ogni utilizzo. Vedere "Controllo cinghia" a pagina 8. Non usare mai una cinghia se è danneggiata o gravemente usurata perché potrebbe provocare la caduta del paziente e causare infortuni.

AVVERTENZA: per evitare il ribaltamento di Maxi Move, che potrebbe causare la caduta del paziente e infortuni, Maxi Move deve essere usato sempre con le gambe aperte. Il paziente deve essere tenuto a un'altezza vicina a quella del letto o più bassa e i trasferimenti devono essere effettuati sempre su superfici o pavimenti piatti e orizzontali.

1) Installare il telaio per barella su Maxi Move (fare riferimento alle *Istruzioni per l'uso di Maxi Move n. 001.25060.***).
2) Posizionare il paziente nella barella *Ferno Scoop EXL Stretcher* (fare riferimento al Manuale d'uso del prodotto).
3) Accertarsi che le *CINGHIE DI ATTACCO A DOPPIO ANELLO* siano state installate nei punti corretti. Se le quattro cinghie non sono ancora state attaccate alla barella *Ferno Scoop EXL Stretcher,* procedere all'attacco nei punti precisi e nel modo corretto come mostrato nella Fig. 3.

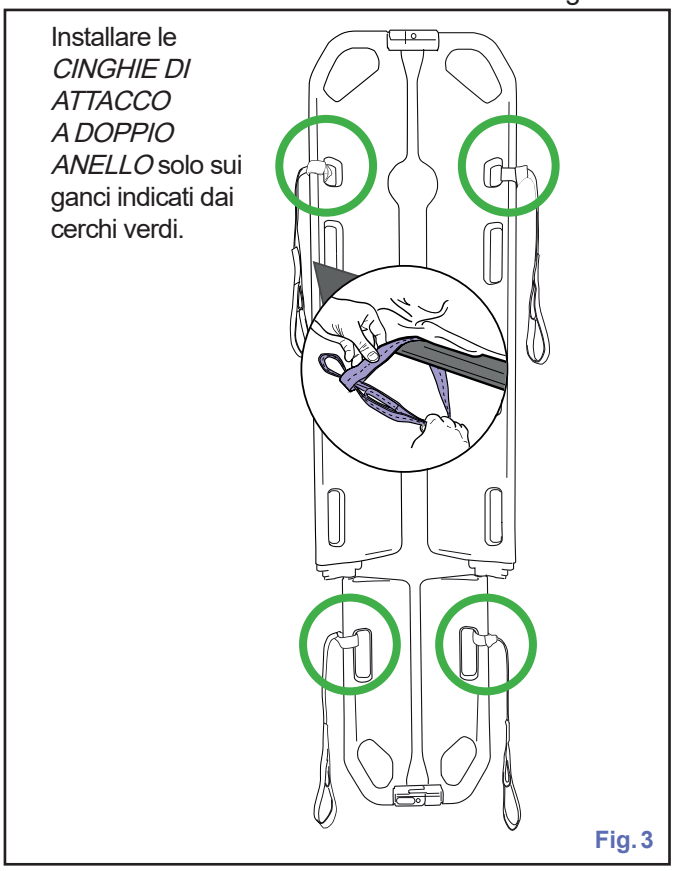

Fig. 3

4) Portare il telaio per barella al di sopra del paziente e allineare le etichette dei punti di sospensione del telaio per barella con le cinghie di attacco installate. Abbassare il telaio per barella quanto basta da collegare le cinghie di attacco ai ganci in modo sicuro (vedere Fig. 4).

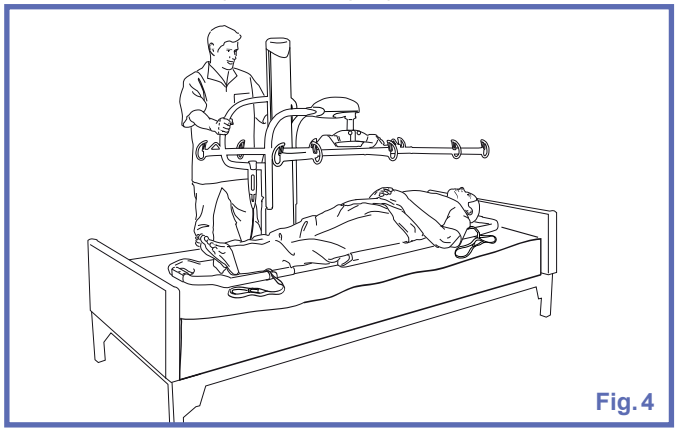
Fig. 4

AVVERTENZA: quando si abbassa il telaio per barella al di sopra del paziente, controllare che non urti accidentalmente il paziente.

5) Fissare tutte le cinghie al telaio per barella. Scegliere l'anello da usare (lungo o corto) presso la sezione testa e la sezione piedi in base alla conformazione del paziente. Nella maggior parte dei casi possono essere usati dovunque gli anelli lunghi. Vedere Fig. 5.

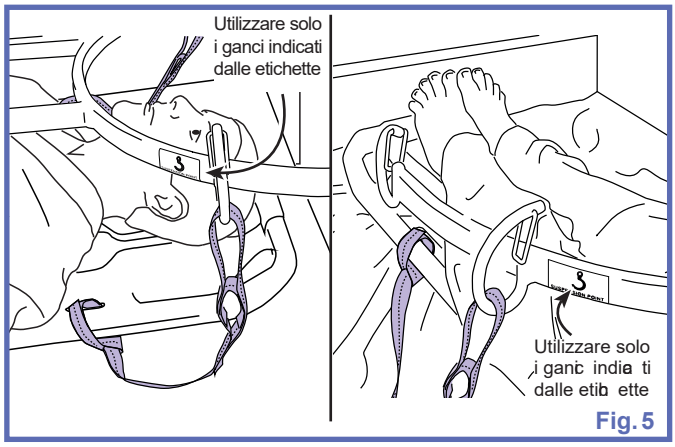

Fig. 5

AVVERTENZA: utilizzare solo i ganci identificati dalle etichette "Punto di sospensione" (vedere Fig. 5) sul telaio per barella per attaccare la barella *Ferno Scoop EXL Stretcher* al telaio. La mancata osservanza di queste istruzioni può provocare la caduta del paziente e causare infortuni.

AVVERTENZA: controllare sempre che tutte le *CINGHIE DI ATTACCO A DOPPIO ANELLO* restino salde mentre si solleva il peso del paziente. Una cinghia fissata in modo errato potrebbe staccarsi e provocare la caduta del paziente.

001-054415-IT rev. 4

AVVERTENZA: prima di sollevare il paziente, accertarsi sempre che la barella *Ferno Scoop EXL Stretcher* non sia impigliata a un ostacolo (ad es. la testiera o la pediera del letto). Se la barella si impiglia a un ostacolo il paziente potrebbe cadere.

6) Sollevare il paziente quanto basta da sganciare il letto/barella ospedaliera (vedere Fig. 6).

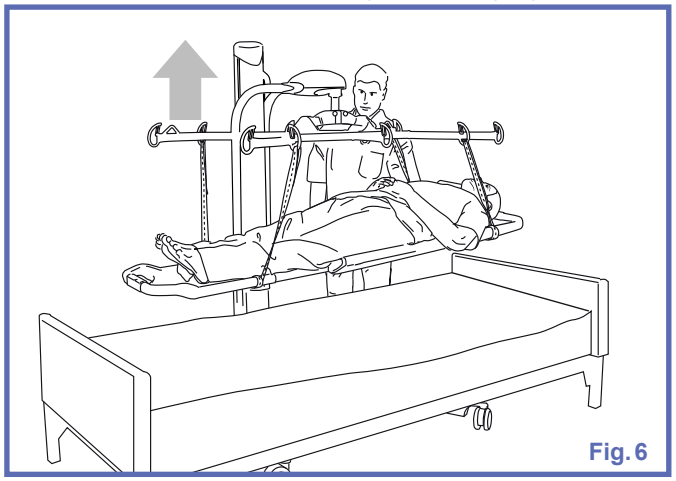

Fig. 6

7) Procedere al trasferimento.

NOTA: quando si trasferisce il paziente attraverso una porta, ruotare il telaio per barella finché la testa del paziente non è in prossimità dell'attuatore (vedere Fig. 7). In questa posizione è possibile trasportare paziente e sollevatori pazienti attraverso porte larghe.

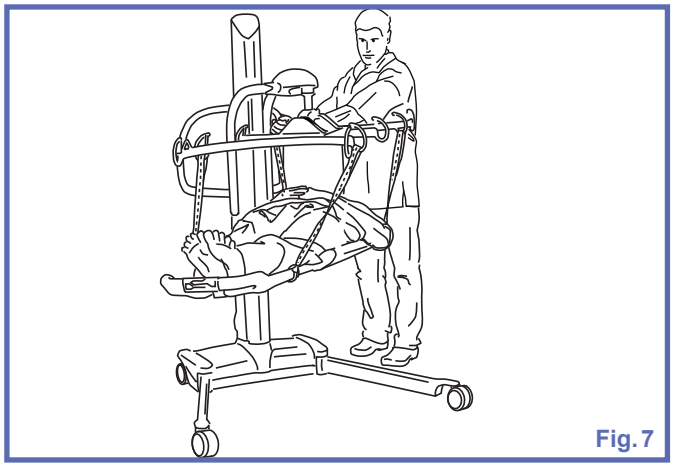

Fig. 7

8) Abbassare il paziente sul punto di arrivo.

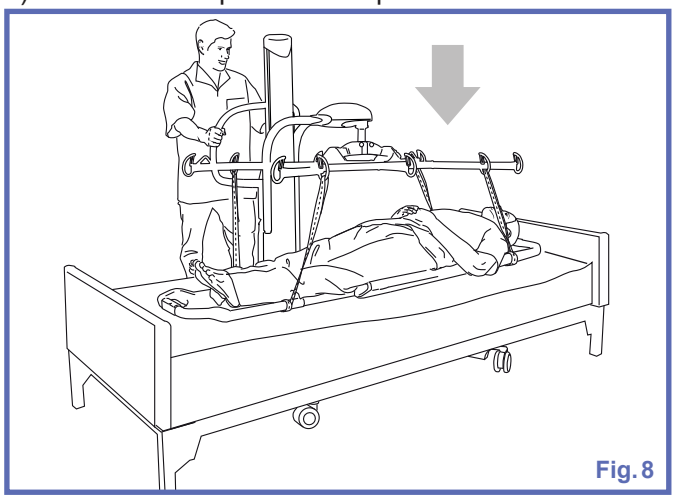

Fig. 8

9) Quando il peso totale del paziente non è più sostenuto, sganciare le cinghie dal telaio per barella.

10) Allontanare Maxi Move.

11) Aprire le chiusure e far scivolare delicatamente le due sezioni della barella da sotto il paziente. Richiudere la barella *Ferno Scoop EXL Stretcher* per un uso futuro.

Pulizia consigliata

AVVERTENZA: pulire i prodotti conformemente alle istruzioni del produttore. Per evitare infortuni, indossare sempre dispositivi di protezione per gli occhi, per le mani e indumenti di protezione quando si utilizzano prodotti di pulizia.

Le *CINGHIE DI ATTACCO A DOPPIO ANELLO* devono essere ispezionate dopo ogni utilizzo e pulite in caso di necessità.

Pulizia delle cinghie

Il personale o il servizio di pulizia deve essere a conoscenza delle seguenti istruzioni:

- non lasciare che la temperatura di lavaggio superi gli 80 °C (176 °F);
- utilizzare sempre detergenti delicati;
- non strizzare, pressare o stirare;
- non candeggiare;
- risciacquare a fondo;
- non asciugare in asciugatrice;
- non mettere in contatto con fonti di calore;
- non lavare a secco.

Fare riferimento all'etichetta di cura presente sulla cinghia (vedere Fig. 9).

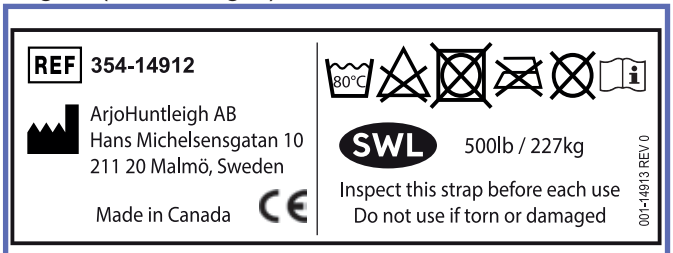

Fig. 9

Condizioni di conservazione

Le cinghie devono essere conservate al riparo dalla luce solare diretta, dove non siano soggette a stress, pressione, eccessivo calore o umidità. Evitare che le cinghie vengano a contatto con oggetti taglienti, agenti corrosivi o altri possibili materiali dannosi.

Controllo della cinghia

Verificare la presenza di segni di irregolarità come indicato in Fig. 10.

a) fili allentati nelle zone cucite;
b) usura dei bordi (sfilacciature);
c) scolorimento significativo o macchie derivate dall'uso di candeggina o altri prodotti chimici, (se il colore delle cinghie è più chiaro dei colori della zona delle cucture o le etichette identificative sono sbiadite);
d) usura centrale, strappi o buchi.

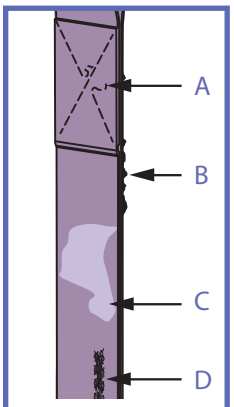

Fig. 10

AVVERTENZA: Se l'ispezione della cinghia mostra segni di irregolarità, interromperne l'utilizzo.

In caso di dubbi sulla sicurezza delle cinghie, sostituirle con delle nuove.

Continuare a utilizzare una cinghia danneggiata può compromettere gravemente la sicurezza dell'assistente o del paziente.

Verificare l'etichetta della data di produzione che si trova su ogni cinghia di attacco (vedere Fig. 11) per accertarsi che le cinghie non abbiano superato la vita utile.

2013	2014	2015	2016	2017	2018
2019	2020	2021	2022	2023	2024

001-00328 REV 1

Jan	Feb	Mar	Apr	May	Jun
Jul	Aug	Sep	Oct	Nov	Dec

Fig. 11

Dimensioni

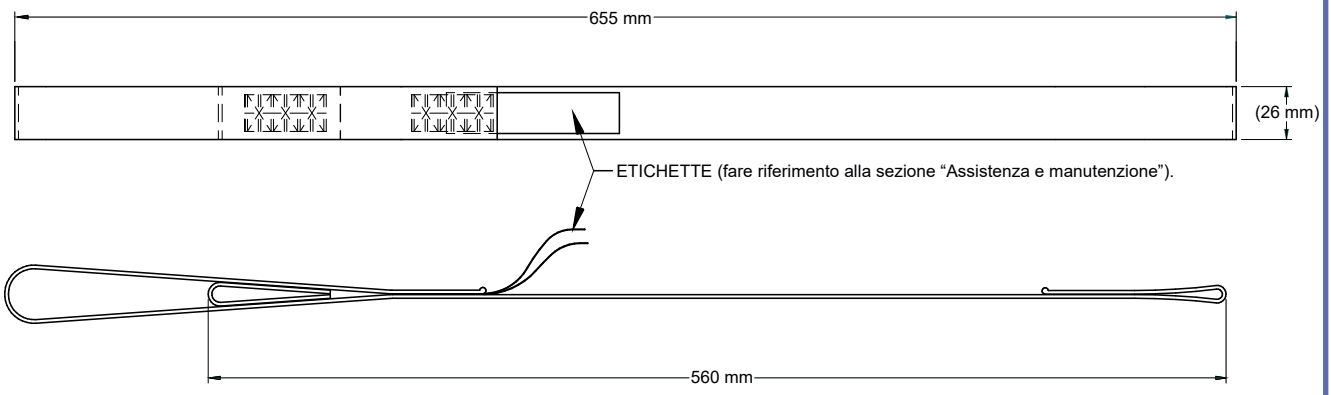

Fig. 12

Specifiche tecniche

INFORMAZIONI SUL PRODOTTO	*CINGHIE DI ATTACCO A DOPPIO ANELLO* (354-14912)
Peso totale	0,03 kg (0,07 lb)
Carico di Lavoro Sicuro (SWL)	227 kg (500 lb)
Materiale	Poliestere
CONDIZIONI AMBIENTALI	
Intervallo della temperatura ambiente	Funzionamento e conservazione: da -40 °C a 70 °C (da -40 °F a 158 °F)
Intervallo di umidità relativa	Funzionamento e conservazione: dal 10% al 100%
Pressione atmosferica	Funzionamento e conservazione: da 500 hPa a 1.060 hPa
SMALTIMENTO A FINE VITA	
• Riciclare i contenitori per imballaggio in conformità alle norme nazionali o locali.	
• Le cinghie devono essere smaltite in conformità alle normative nazionali o locali.	

001-05415-IT rev. 4

Etichette

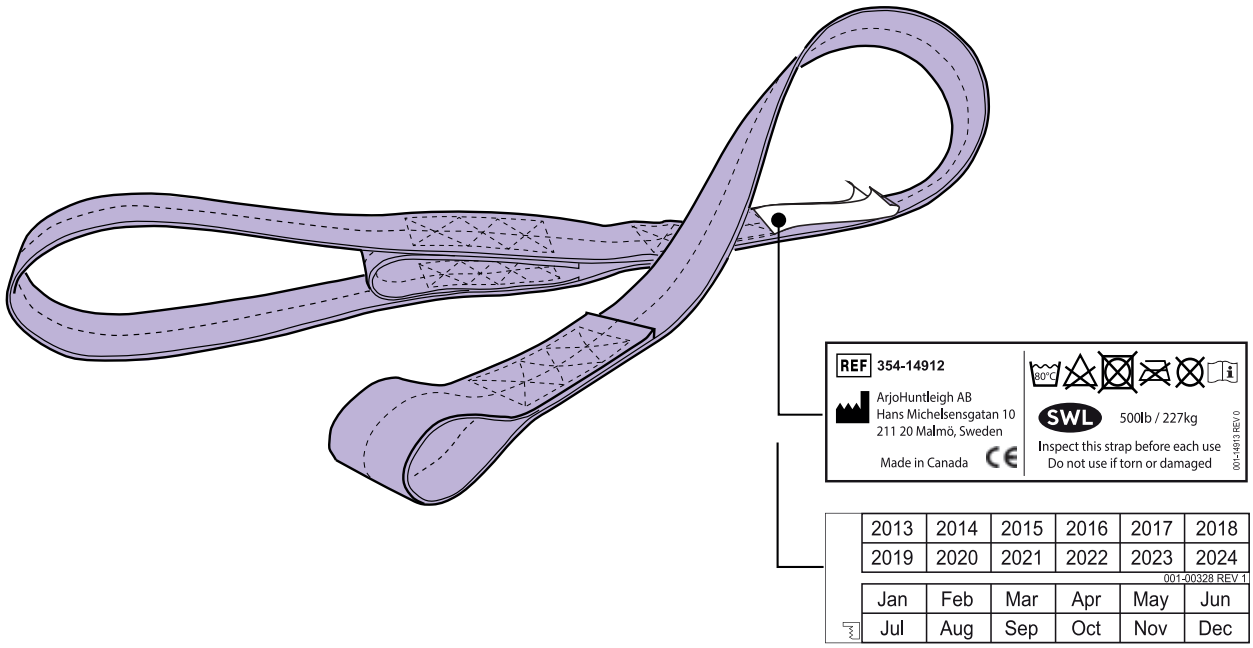

Fig. 13

Lasciato intenzionalmente in bianco

Lasciato intenzionalmente in bianco

AUSTRALIA
Arjo Australia
Building B, Level 3
11 Talavera Road
Macquarie Park, NSW, 2113,
Australia
Phone: 1800 072 040

BELGIQUE / BELGIË
Arjo Belgium
Evenbroekveld 16
9420 Erpe-Mere
Phone: +32 (0) 53 60 73 80
Fax: +32 (0) 53 60 73 81
E-mail: info.belgium@arjo.com

BRASIL
Arjo Brasil Equipamentos Médicos Ltda
Rua Marina Ciufuli Zanfelice, 329 PB02
Galpão - Lapa
São Paulo – SP – Brasil
CEP: 05040-000
Phone: 55-11-3588-5088
E-mail: vendas.latam@arjo.com
E-mail: servicios.latam@arjo.com

CANADA
Arjo Canada Inc.
90 Matheson Boulevard West
Suite 300
CA-MISSISSAUGA, ON, L5R 3R3
Tel/Tél: +1 905 238 7880
Free: +1 800 665 4831 Institutional
Free: +1 800 868 0441 Home Care
Fax: +1 905 238 7881
E-mail: info.canada@arjo.com

ČESKÁ REPUBLIKA
Arjo Czech Republic s.r.o.
Na Strzi 1702/65
140 00 Praha
Czech Republic
Phone No: +420225092307
e-mail: info.cz@arjo.com

DANMARK
Arjo A/S
Vassingerødvej 52
DK-3540 LYNGE
Tel: +45 49 13 84 86
Fax: +45 49 13 84 87
E-mail:
dk_kundeservice@arjo.com

DEUTSCHLAND
Arjo GmbH
Peter-Sander-Strasse 10
DE-55252 MAINZ-KASTEL
Tel: +49 (0) 6134 186 0
Fax: +49 (0) 6134 186 160
E-mail: info-de@arjo.com

ESPAÑA
ARJO IBERIA S.L.
Poligono Can Salvatella
c/ Cabanyes 1-7
08210 Barberà del Valles
Barcelona - Spain
Telefono 1: +34 900 921 850
Telefono 2: +34 931 315 999

FRANCE
Arjo SAS
2 Avenue Alcide de Gasperi
CS 70133
FR-59436 RONCQ CEDEX
Tél: +33 (0) 3 20 28 13 13
Fax: +33 (0) 3 20 28 13 14
E-mail: info.france@arjo.com

HONG KONG
Arjo Hong Kong Limited
Room 411-414, 4/F, Manhattan Centre,
8 Kwai Cheong Road, Kwai Chung, N.T.,
HONG KONG
Tel: +852 2960 7600
Fax: +852 2960 1711

ITALIA
Arjo Italia S.p.A.
Via Giacomo Peroni 400-402
IT-00131 ROMA
Tel: +39 (0) 6 87426211
Fax: +39 (0) 6 87426222
E-mail: Italy.promo@arjo.com

MIDDLE EAST
Arjo Middle East FZ-LLC
Office 908, 9th Floor,
HQ Building,North Tower,
Dubai Science Park,
Al Barsha South
P.O Box 11488, Dubai,
United Arab Emirates
Direct +971 487 48053
Fax +971 487 48072
Email: Info.ME@arjo.com

NEDERLAND
Arjo Nederland BV
Biezenwei 21
4004 MB TIEL
Postbus 6116
4000 HC TIEL
Tel: +31 (0) 344 64 08 00
Fax: +31 (0) 344 64 08 85
E-mail: info.nl@arjo.com

NEW ZEALAND
Arjo Ltd
34 Vestey Drive
Mount Wellington
NZ-AUCKLAND 1060
Tel: +64 (0) 9 573 5344
Free Call: 0800 000 151
Fax: +64 (0) 9 573 5384
E-mail: nz.info@Arjo.com

NORGE
Arjo Norway AS
Olaf Helsets vei 5
N-0694 OSLO
Tel: +47 22 08 00 50
Faks: +47 22 08 00 51
E-mail: no.kundeservice@arjo.com

ÖSTERREICH
Arjo GmbH
Lemböckgasse 49 / Stiege A / 4.OG
A-1230 Wien
Tel: +43 1 8 66 56
Fax: +43 1 866 56 7000

POLSKA
Arjo Polska Sp. z o.o.
ul. Ks Piotra Wawrzyniaka 2
PL-62-052 KOMORNIKI (Poznań)
Tel: +48 61 662 15 50
Fax: +48 61 662 15 90
E-mail: arjo@arjo.com

PORTUGAL
Arjo em Portugal
MAQUET Portugal, Lda.
(Distribudor Exclusivo)
Rua Poeta Bocage n.º 2 - 2G
PT-1600-233 Lisboa
Tel: +351 214 189 815
Fax: +351 214 177 413
E-mail: Portugal@arjo.com

SUISSE / SCHWEIZ
Arjo AG
Fabrikstrasse 8
Postfach
CH-4614 HÄGENDORF
Tél/Tel: +41 (0) 61 337 97 77
Fax: +41 (0) 61 311 97 42

SUOMI
Arjo Scandinavia AB
Riihitontuntie 7 C
02200 Espoo
Finland
Puh: +358 9 6824 1260
E-mail: Asiakaspalvelu.finland@arjo.com

SVERIGE
Arjo International HQ
Hans Michelsensgatan 10
SE-211 20 MALMÖ
Tel: +46 (0) 10 494 7760
Fax: +46 (0) 10 494 7761
E-mail: kundservice@arjo.com

UNITED KINGDOM
Arjo UK and Ireland
Houghton Hall Park
Houghton Regis
UK-DUNSTABLE LU5 5XF
Tel: +44 (0) 1582 745 700
Fax: +44 (0) 1582 745 745
E-mail: sales.admin@arjo.com

USA
Arjo Inc.
2349 W Lake Street Suite 250
US-Addison, IL 60101
Tel: +1 630 307 2756
Free: +1 80 0 323 1245 Institutional
Free: +1 800 868 0441 Home Care
Fax: +1 630 307 6195
E-mail: us.info@arjo.com

JAPAN
Arjo Japan K.K.
東京都港区虎ノ門三丁目7 番8 号
ランディック第2 虎ノ門ビル9 階
Tel: +81 (0)3-6435-6401
Fax: +81 (0)3-6435-6402
E-mail: info.japan@arjo.com

At Arjo, we are committed to improving the everyday lives of people affected by reduced mobility and age-related health challenges. With products and solutions that ensure ergonomic patient handling, personal hygiene, disinfection, diagnostics, and the effective prevention of pressure ulcers and venous thromboembolism, we help professionals across care environments to continually raise the standard of safe and dignified care. Everything we do, we do with people in mind.

ArjoHuntleigh AB
Hans Michelsensgatan 10
211 20 Malmö, Sweden
www.arjo.com

001-05415-IT